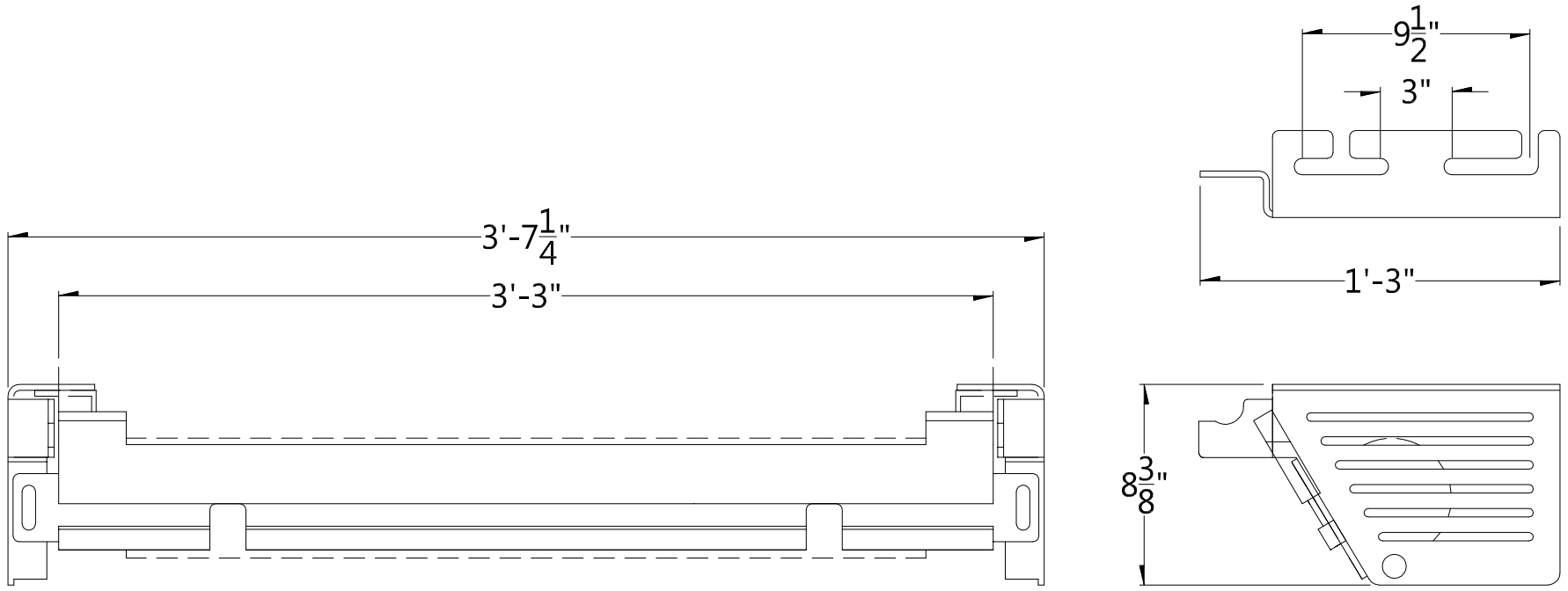

TOLERANCES A MOINS DE SPECIFICATIONS CONTRAIRES.
LIMITS, UNLESS OTHERWISE, NOTED.

FRACTIONNELLE FRACTIONAL	0" @ 120" ± 1/16" 120" & + ± 1/8"	DECIMAL	.XXX ±.005" .XX ±.03"	ANGULAIRE ANGULAR	±1/2°

CE DESSIN EST CONFIDENTIEL ET NE DOIT PAS ETRE REPRODUIT
OU UTILISE SANS CONSENTEMENT DE SIMAR-DACON INC.

THIS DRAWING IS CONFIDENTIAL ANS MUST NOT REPRODUCED
OR USED WITHOUT THE CONSENT OF SIMAR-DACON INC.

PLASTHANE INC.
Beloeil, Quebec, Canada,
Tél: (450) 464-9988
Fax: (450) 446-2378

Client
Customer —

Projet
Project —

Echelle
Scale N/A

Unite
Unit PROTECTEUR D'ANGLE RENTRANT
PINCH POINT GUARD

Dessin/Dwg No:
PROTECTEUR ANGLE

Feuille No:
Sheet No: 1 / 1

Dessine par:
Drawn by: DM

B

Date
2013/12/03

Verifie par:
Checked by:

Date

Rev.
—